DEPRAG
machines unlimited

SCHRAUBENSPENDER

VORTEILE

Prozesssicher

Minimierung des Fehlerrisikos durch die Bereitstellung der richtigen Schraubenanzahl und -typen.

Flexibel

Kombinierbar mit verschiedenen DEPRAG Zuführsystemen und Bereitstellung von bis zu drei Schraubentypen.

Technisch sauber

In Verbindung mit dem DEPRAG Partikel Killer.

Ergonomisch

Bereitstellung der richtigen Schraube am Einsatzort.

Technische Daten

Schraubenspender	Typ Bestell-Nr.	SD-K12-L30-3 133000A	SD-K12-L60-3 133100A
Anzahl unterschiedliche Schraubentypen max.	Stück	3	
Max. zulässige Schaftlänge	mm	30	60
Max. zulässiger Kopfdurchmesser	mm	12	
Betriebsspannung	Volt	24	
Betriebsdruck	bar	6	
Abmessungen (BxHxL)	mm	100x214,1x234	100x212,1x319
Gewicht	kg	4,5	6,75

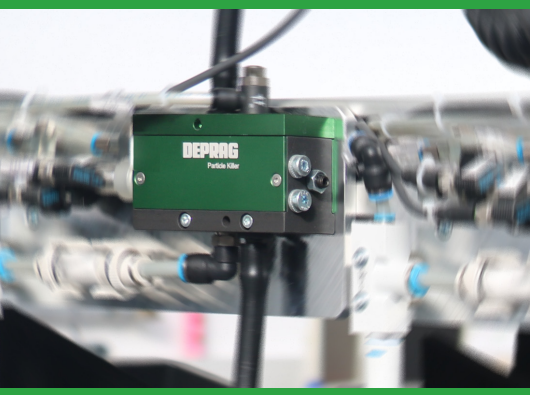

Kundenspezifische Systemausführungen sind selbstverständlich realisierbar. Bitte sprechen Sie uns an!

Maßblatt

Typ SD-K12-L30-3

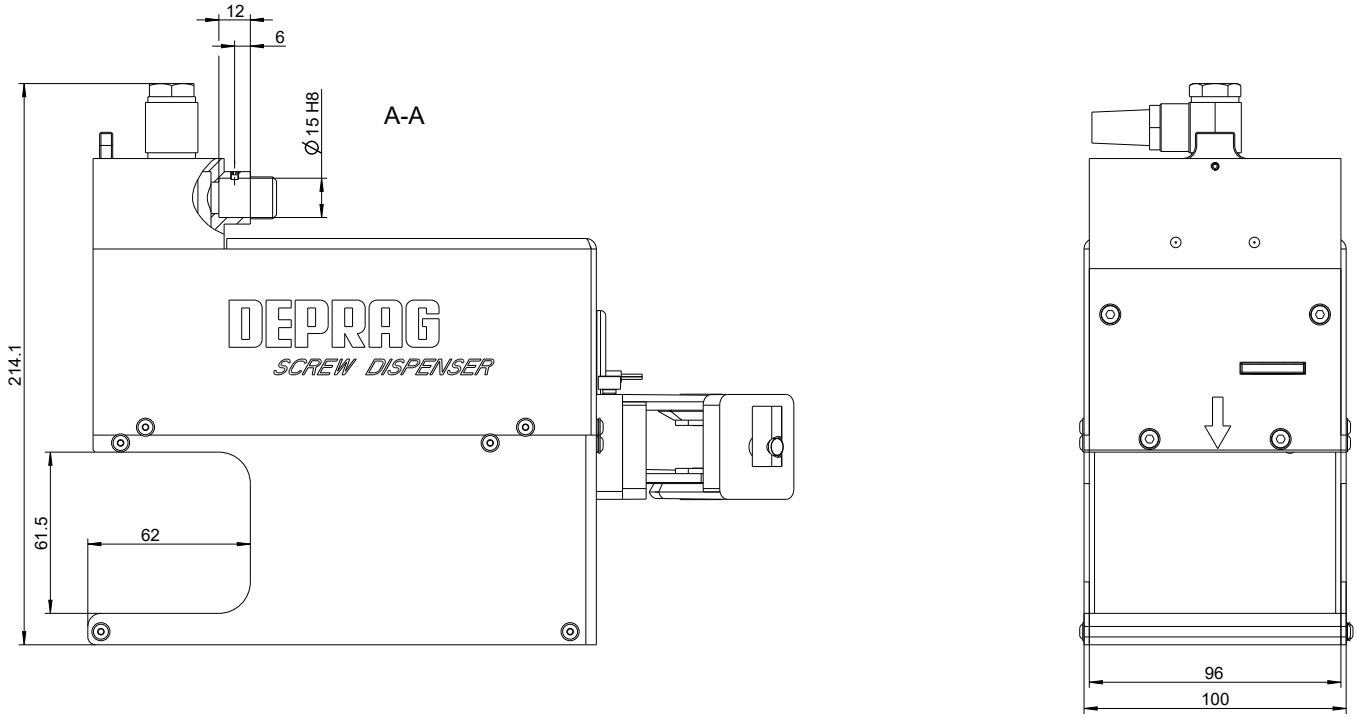

Typ SD-K12-L60-3

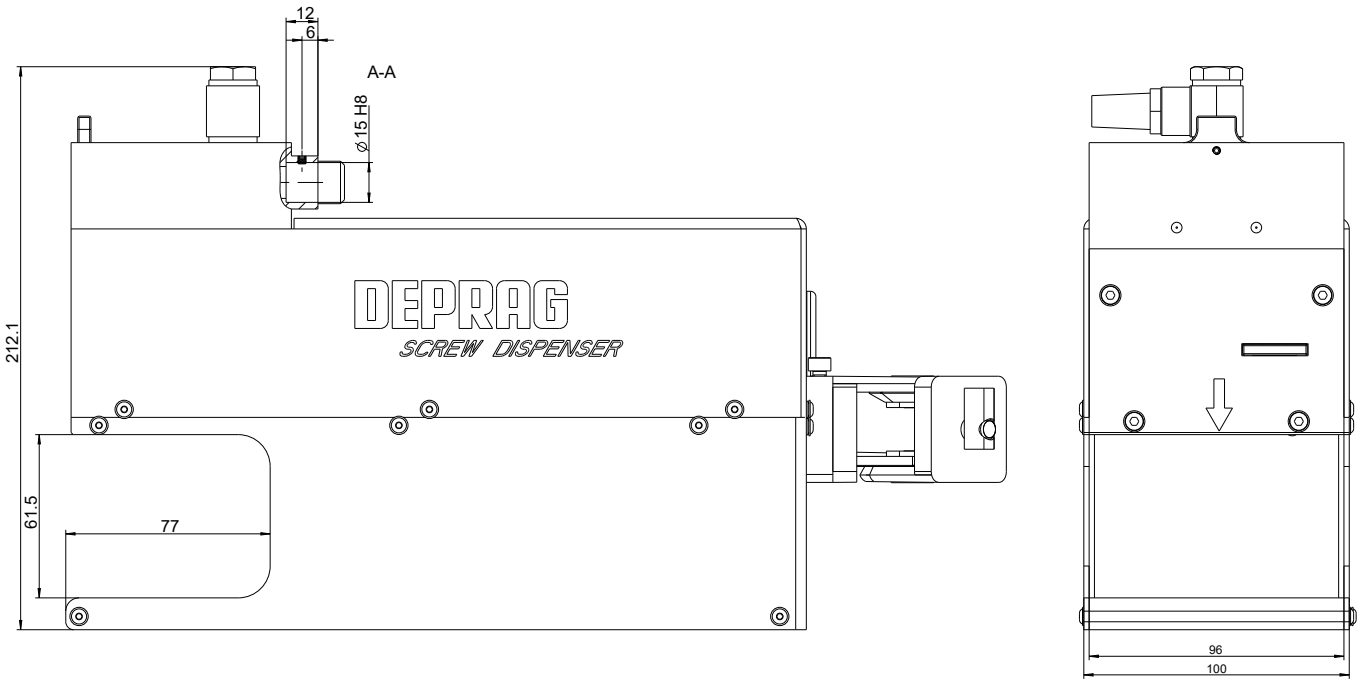

Gesamtsystem

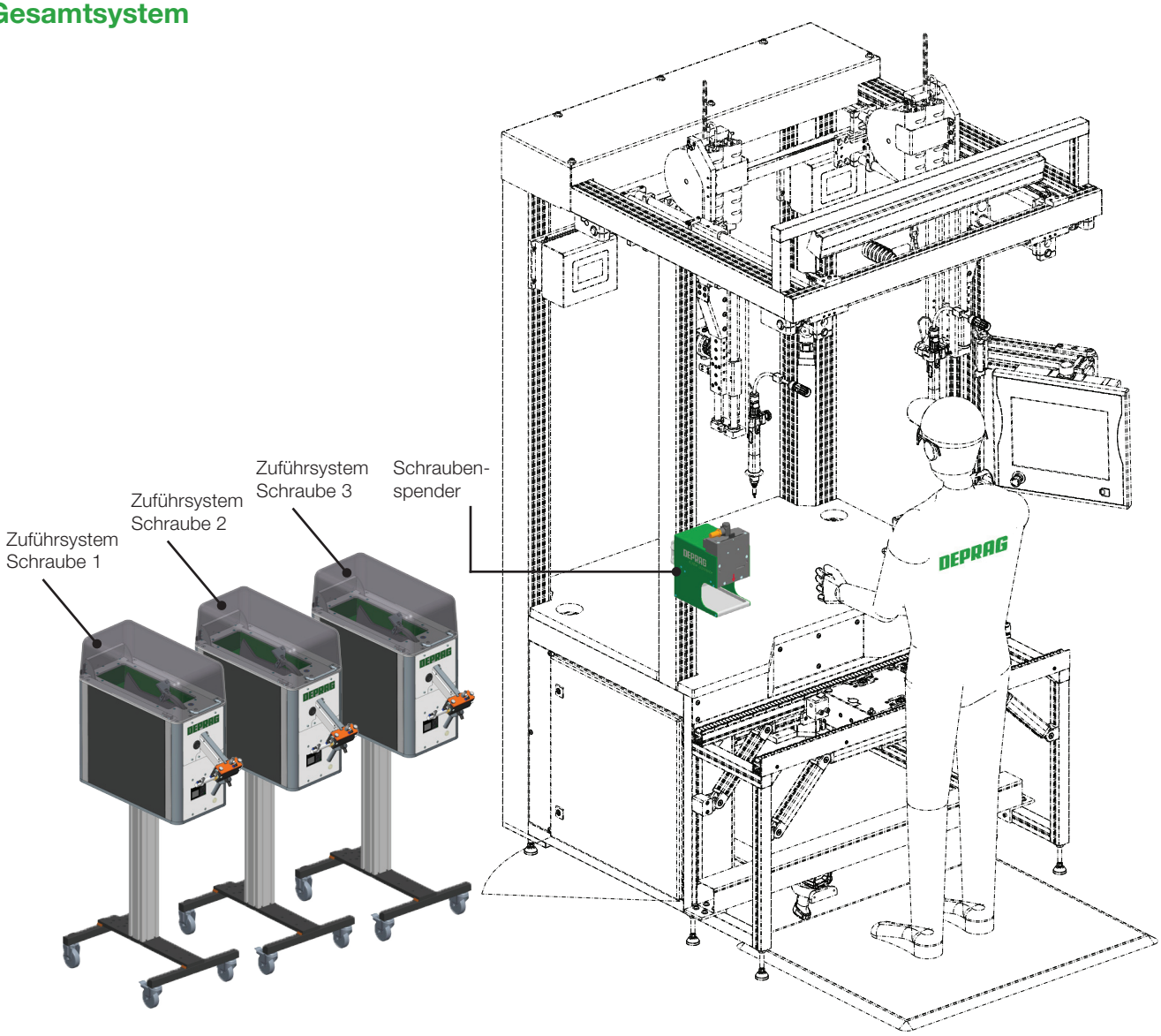

DEPRAG SCHULZ GMBH u. CO. KG
Postfach 1352 | 92203 Amberg
Carl-Schulz-Platz 1 | 92224 Amberg
Tel: +49 9621 371-0 | Fax: +49 9621 371-120
www.deprag.com | info@deprag.de

D0066 | 10.2022

© DEPRAG. Alle Rechte und technischen Änderungen vorbehalten – Fri