DEPRAG
machines unlimited

TOOL CHANGER

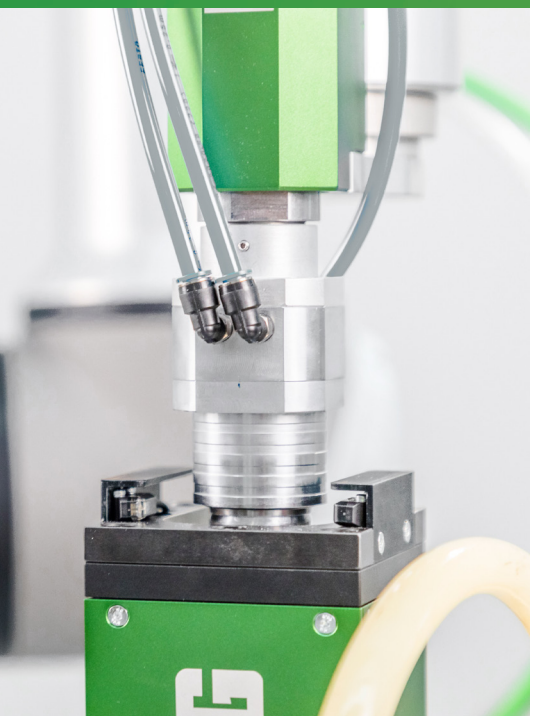

VORTEILE

Ein Schraubsystem

für unterschiedliche Verbindungselemente

Bereitstellung der Verbindungselemente

über Zuführschlauch oder Picknest

Frei parametrierbares Schraubsystem

Drehmoment / Drehwinkel / Drehzahl

Automatisierter Werkzeugwechsel

Tool 1 und Tool 2

Aufnahme des Verbindungselements

über Vakuum oder Magnetsteckschlüssel

100% Rückverfolgbarkeit

durch automatische Prozessdatendokumentation

Modular adaptierbar

für beliebig viele Werkzeuge

DEPRAG CleanFeed Konzept

Technische Sauberkeit

Beliebig erweiterbar

Ein Schraubsystem für viele Schraubapplikationen!

Picknest kombinierbar

mit allen verfügbaren Zuführsystemen

Kundenspezifische Systemausführungen sind selbstverständlich realisierbar.
Bitte sprechen Sie uns an!

Tool Changer – technische Daten

Tool Changer		
Schraubenkopf-ø max.	mm	10
Mutter max.		M8
Werkzeuglänge max.	mm	150
P&P Methode		Vakuum / Magnet / Klemmbacken
Schraubenbereitstellung		Picknest direkt am Zuführsystem / externes Picknest über Schlauch mit Zuführsystem verbunden
Ausladung Roboterflansch	mm	90
Gewicht Werkzeug	kg	~ 0,3 (abhängig von der Werkzeuggröße)
Gewicht Tool Changer	kg	~ 2 (abhängig vom Schraubertyp)
Drehmoment max.	Nm	25
Schraubertyp		alle verfügbaren DEPRAG Einbauschrauber bis 25 Nm
Zuführsystem		Stufenförderer, Hubschienenförderer, Vibrationswendelförderer

Tool Changer – Maßblatt

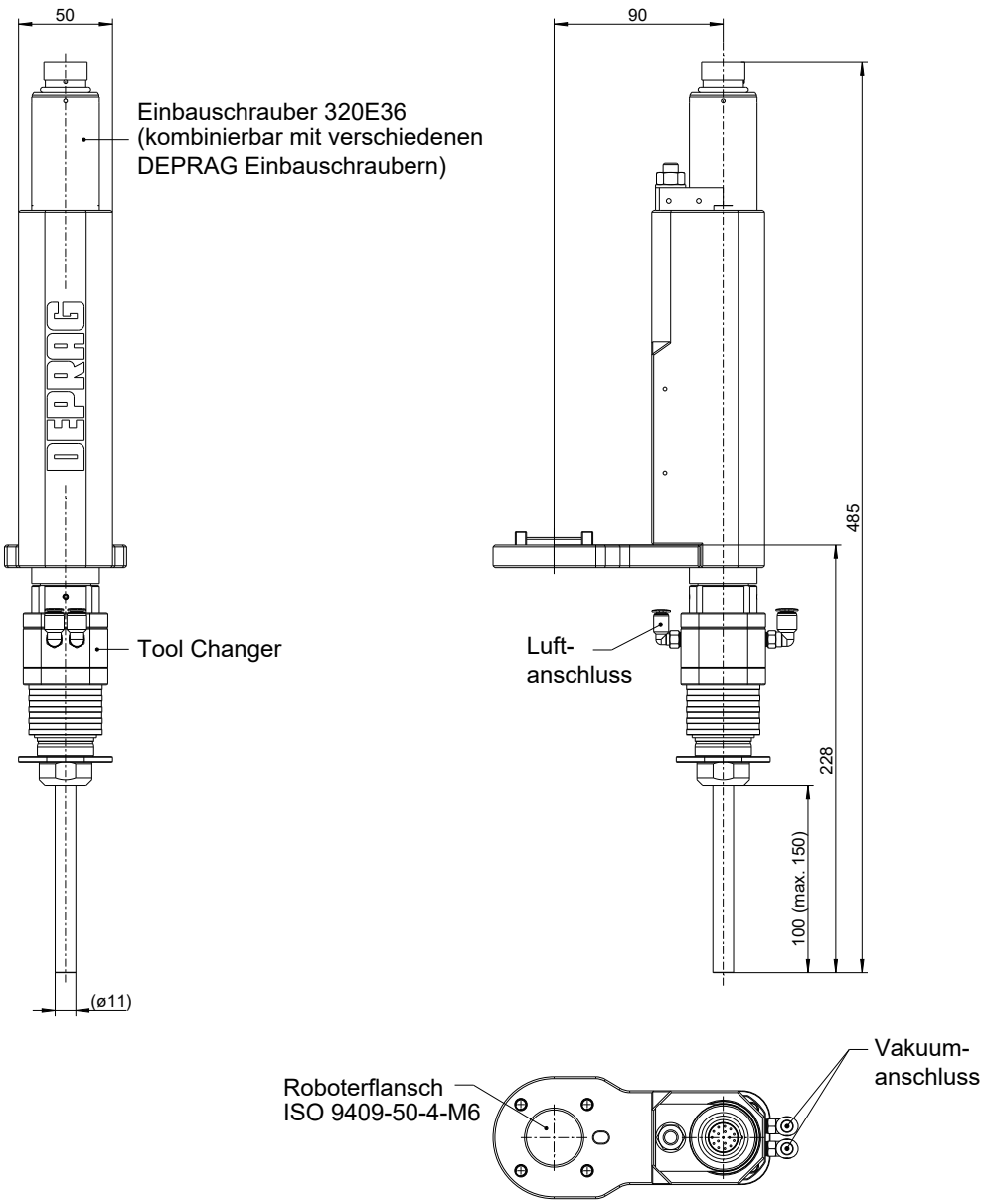

Tool – Maßblatt

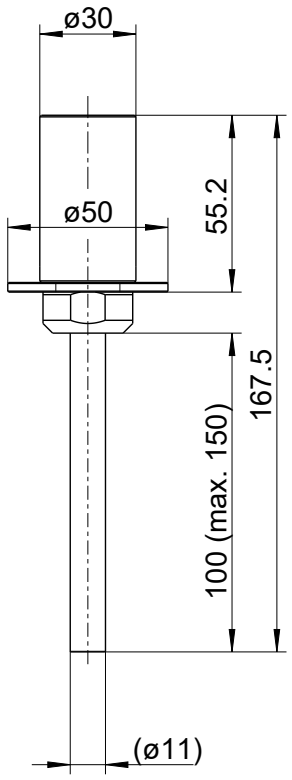

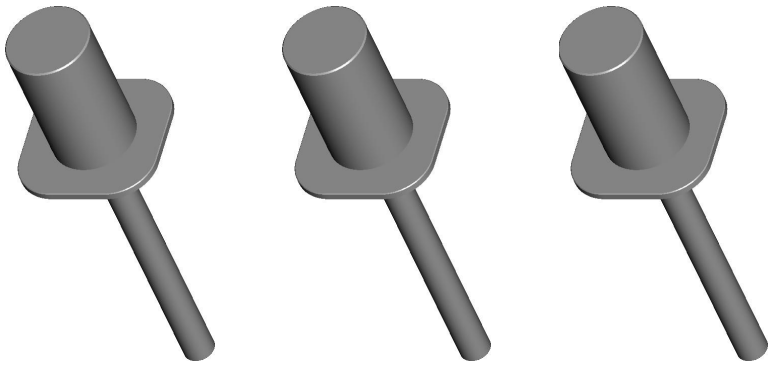

Toolbox – Maßblatt

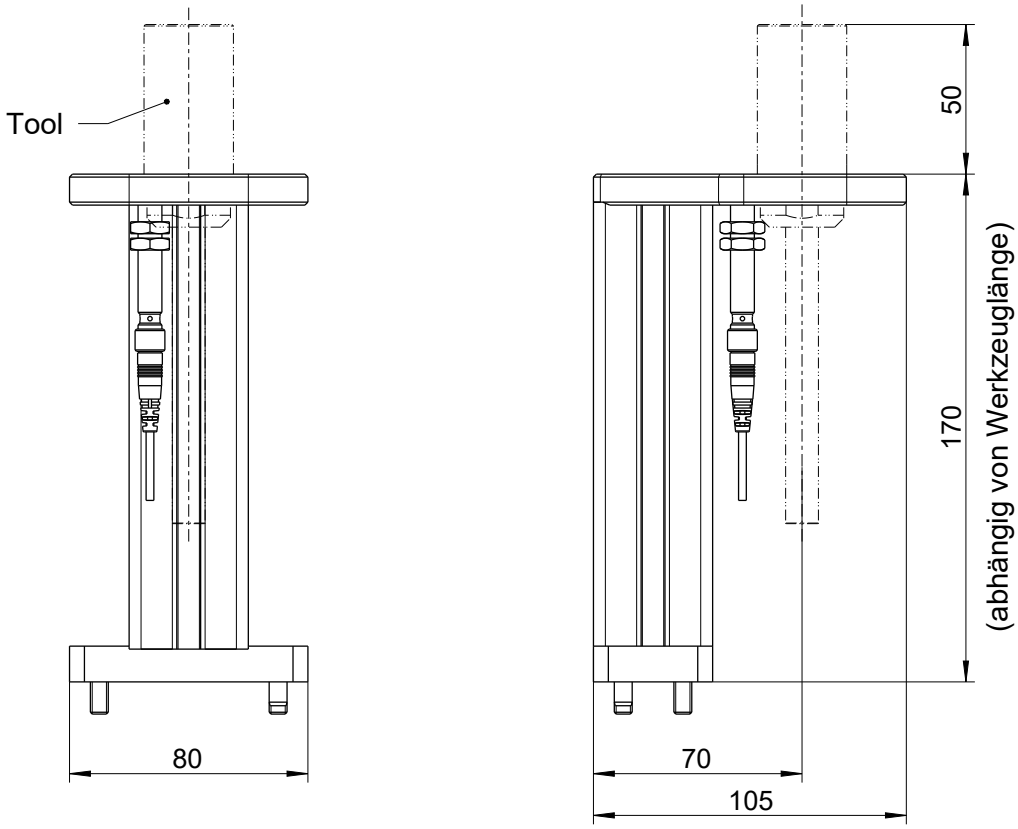

Toolbox

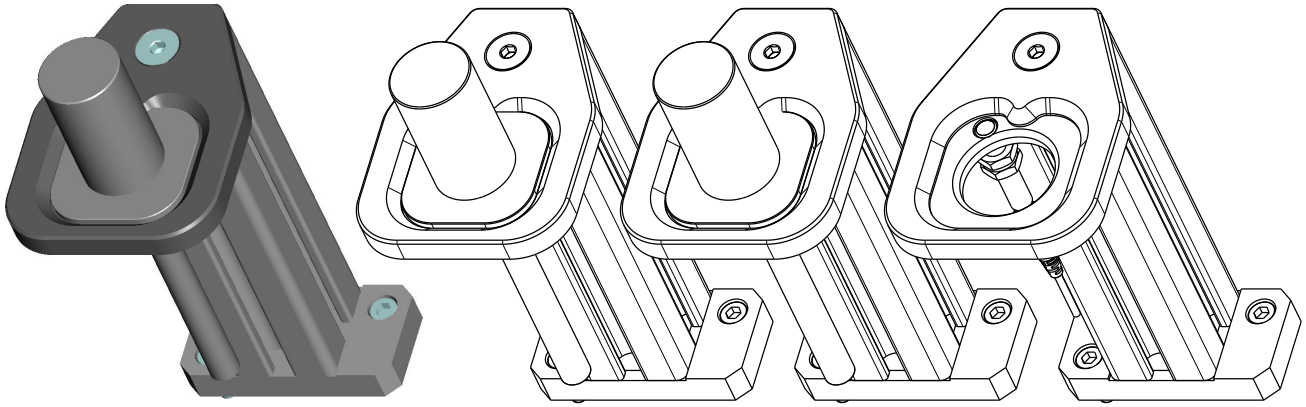

Picknest – Maßblatt

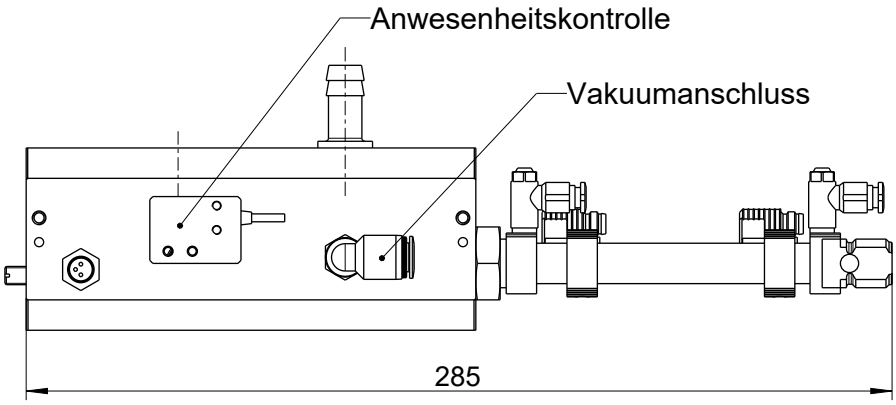

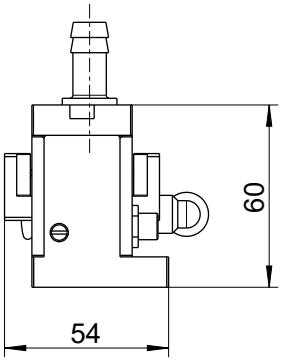

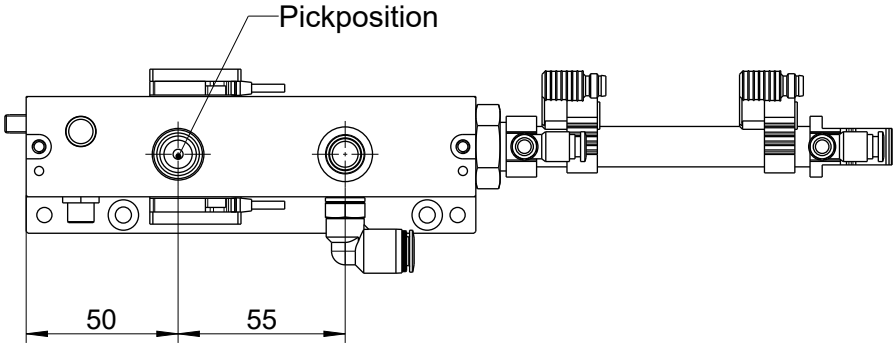

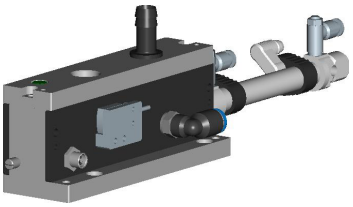

Gesamtsystem

DEPRAG

DEPRAG SCHULZ GMBH u. CO. KG
Postfach 1352 | 92203 Amberg
Carl-Schulz-Platz 1 | 92224 Amberg
Tel: +49 9621 371-0 | Fax: +49 9621 371-120
www.deprag.com | info@deprag.de

D0067 | 05.2022

© DEPRAG. Alle Rechte und technischen Änderungen vorbehalten – Fri