DEPRAG
machines unlimited

Handschrauber pneumatisch

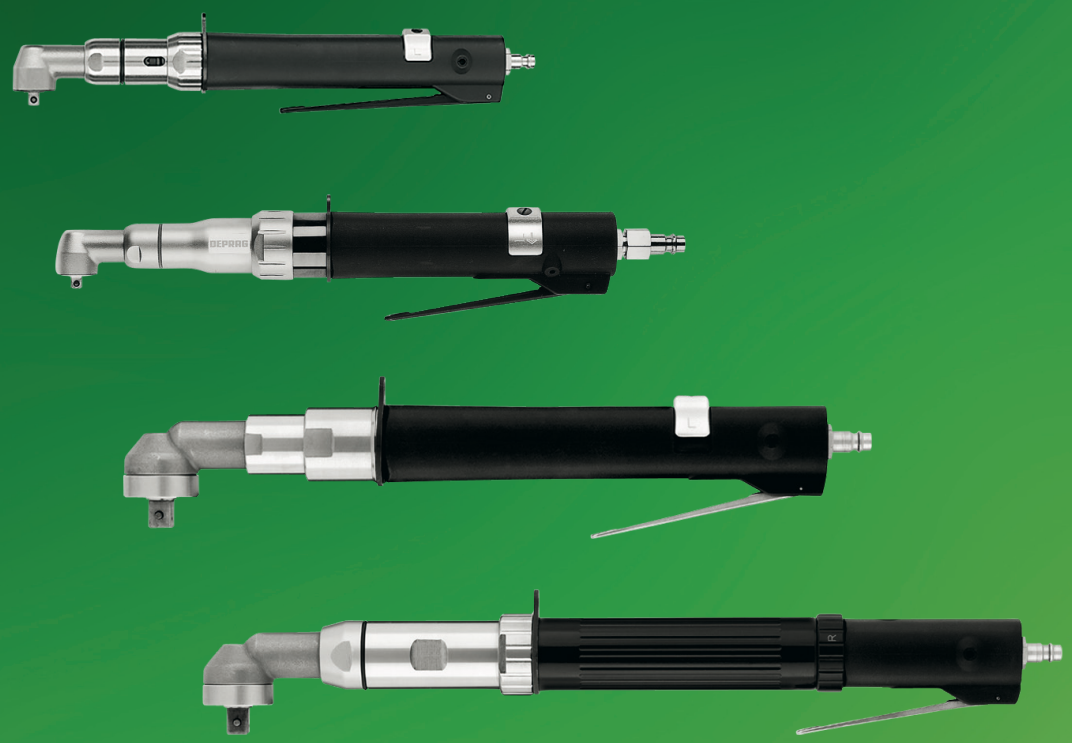

MINIMAT® Schrauber Die Basislösung für nahezu alle Schraubaufgaben

Winkelbauform - Drehmomente von 0,3 - 65 Nm

- **robust**
- **unbeeinflussbar genau**
- **ergonomisch**
- **langlebig**
- **leise**

Die besondere Stärke der MINIMAT® Schrauber in Winkelbauform liegt beim Schrauben in Drehmomentbereichen von 0,3 Nm bis 65 Nm. In diesem Bereich kann nicht nur geschraubt, sondern auch justiert werden. Schrauber in Winkelbauform werden vorzugsweise für räumlich beengte Verhältnisse an der Schraubstelle eingesetzt. Durch die Winkelbauform lassen sich auch höhere Momente problemlos von Hand aufnehmen. Der Handgriff ist durch eine Steckverbindung mit dem Winkelkopf verbunden und kann damit in verschiedenen Stellungen arretiert werden.
Die außergewöhnliche Verarbeitungsqualität der ergonomischen MINIMAT® Schrauber und die Auslegung auf den harten Industrieeinsatz, sichern extrem hohe Standzeiten. Die MINIMAT® Kupplung arbeitet nach dem lange bewährten Prinzip einer mechanischen Trenn- und Abschaltkupplung.

Mit diesen Schraubern sind Drehmomentgenauigkeiten von < 3% Standardabweichung und damit Cmk-Werte von ≥ 1,67 bei einer Toleranz von ±15% erreichbar *. Statistisch gesehen treten damit bei einer Million Verschraubungen weniger als 0,6 Fehler auf.

*) unter geeigneten Prozessbedingungen

D3450 02.2023

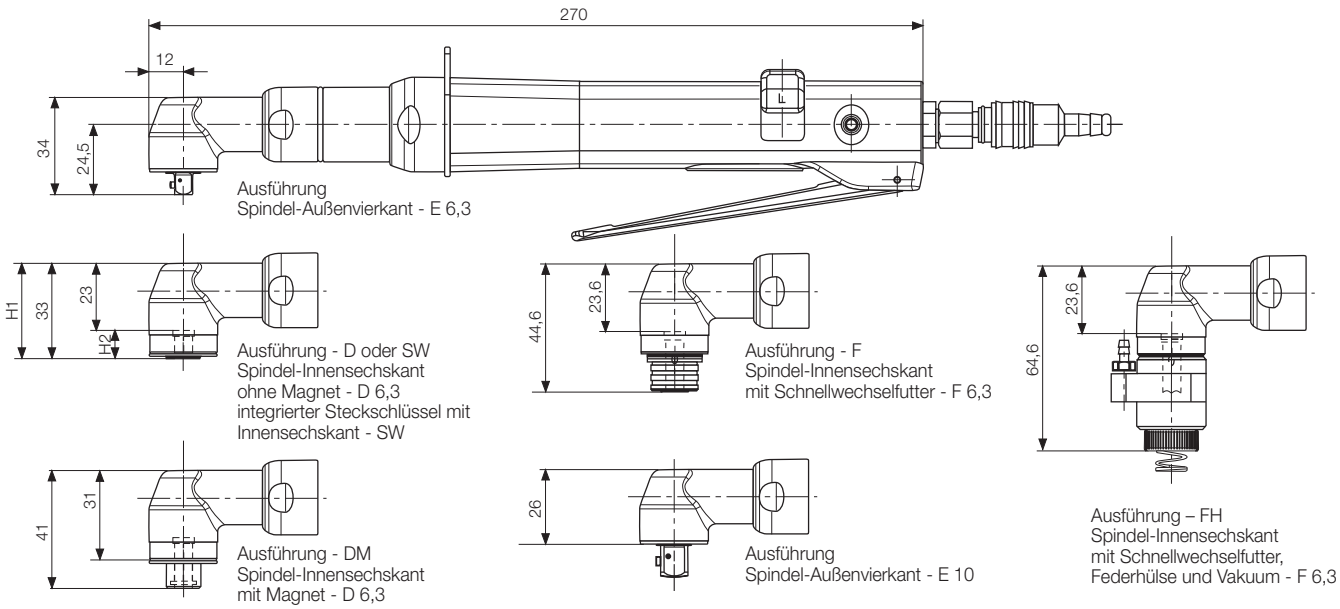

*) Maß + Länge des Einsteckwerkzeuges ergibt Platzbedarf.

390981

Technische Daten Schrauberausführung			Motorgröße 2		
Schrauber umsteuerbar, rechtsschaltend Spindel-Außenvierkant DIN 3121 - E 6,3 (1/4")		**Typ**	**377-321U**	**377-421U**	**377-521U**
		Bestell-Nr.	**386530B**	**386530D**	**386530C**
Schrauber umsteuerbar, rechtsschaltend Spindel-Außenvierkant DIN 3121 - E 10 (3/8")		**Typ**	**377-321U-E10**	**377-421U-E10**	**377-521U-E10**
		Bestell-Nr.	**390887B**	**390887D**	**390887C**
Schrauber umsteuerbar, rechtsschaltend Spindel-Innensechskant DIN ISO 1173 - D 6,3 (1/4") ohne Magnet		**Typ**	**377-321U-D**	**377-421U-D**	**377-521U-D**
		Bestell-Nr.	**390883B**	**390883D**	**390883C**
Schrauber umsteuerbar, rechtsschaltend Spindel-Innensechskant DIN ISO 1173 - D 6,3 (1/4") mit Magnet		**Typ**	**377-321U-DM**	**377-421U-DM**	**377-521U-DM**
		Bestell-Nr.	**390884B**	**390884D**	**390884C**
Schrauber umsteuerbar, rechtsschaltend Spindel-Innensechskant DIN ISO 1173- F 6,3 (1/4") mit Schnellwechselfutter		**Typ**	**377-321U-F**	**377-421U-F**	**377-521U-F**
		Bestell-Nr.	**390885B**	**390885D**	**390885C**
Schrauber umsteuerbar, rechtsschaltend Spindel-Innensechskant DIN ISO 1173 - F 6,3 (1/4") mit Schnellwechselfutter und Federhülse		**Typ**	**377-321U-FH**	**377-421U-FH**	**377-521U-FH**
		Bestell-Nr.	**390886B**	**390886D**	**390886C**
Schrauber umsteuerbar, rechtsschaltend integrierter Steckschlüssel		**Typ**	**377-321U-SW..**	**377-421U-SW..**	**377-521U-SW..**
mit Innensechskant	**SW 6 mm**	**Bestell-Nr.**	**3909251B**	**3909251D**	**3909251C**
	SW 8 mm	**Bestell-Nr.**	**3909252B**	**3909252D**	**3909252C**
	SW 10 mm	**Bestell-Nr.**	**3909253B**	**3909253D**	**3909253C**
	SW 13 mm	**Bestell-Nr.**	**3909254B**	**3909254D**	**3909254C**
Schrauben		bis	M 4	M 5	M 5
Drehmoment	min.	Nm	0,4	0,4	0,3
Drehmoment	max.	Nm	3,5	4,5	6,5
Drehzahl, Leerlauf		min^{-1}	780	500	350
Luftverbrauch		m^3/min	0,3	0,3	0,3
Höhe (H1) bei SW 6 - SW 10 / SW 13		mm	29 / 30,5	29 / 30,5	29 / 30,5
Höhe (H 2) bei SW 6 / SW 8 / SW 10 / SW 13		mm	3,5 / 4 / 4 / 5,5	3,5 / 4 / 4 / 5,5	3,5 / 4 / 4 / 5,5
Gewicht		kg	0,85	0,85	0,85
Schallpegel		dB (A)	67	67	67
Schlauchweite für Druckschlauch		mm	6	6	6
Anschlussgewinde			G 1/8 a	G 1/8 a	G 1/8 a

Im Lieferumfang enthalten	Steckkupplung und Nippel · 1 Satz Einstellwerkzeuge · 1 Satz Kupplungsfedern
Optionales Zubehör	Abluftschlauch 1 m Nr. 389653A Passend für Typen -…U-FH: Vakuumanschluss für Schraubenansaugung Nr. 392636A

Leistungsdaten bei 6,3 bar Betriebsdruck

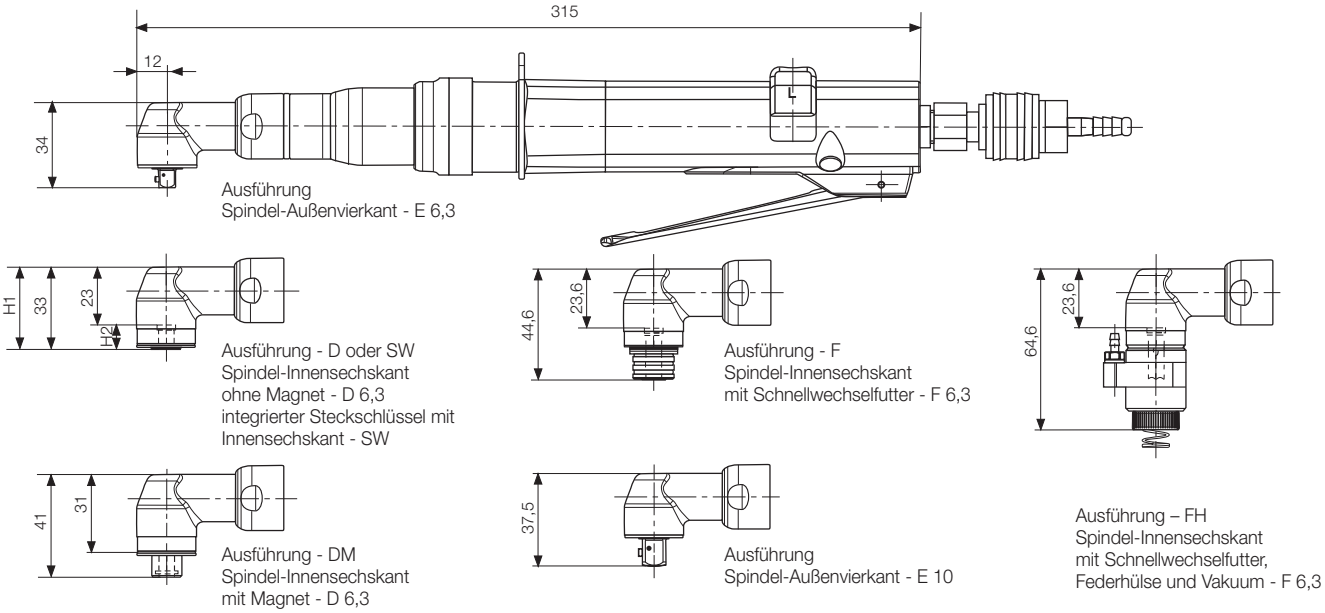

*) Maß + Länge des Einsteckwerkzeuges ergibt Platzbedarf.

378385

Technische Daten Schrauberausführung		Motorgröße 2,5	
Schrauber umsteuerbar, rechtsschaltend Spindel-Außenvierkant DIN 3121 - E 6,3 (1/4")	**Typ** **Bestell-Nr.**	**376-7251U** **378385A**	**376-3251U** **378385B**
Schrauber umsteuerbar, rechtsschaltend Spindel-Außenvierkant DIN 3121 - E 10 (3/8")	**Typ** **Bestell-Nr.**	**376-7251U-E10** **382687A**	**376-3251U-E10** **382687B**
Schrauber umsteuerbar, rechtsschaltend Spindel-Innensechskant DIN ISO 1173 - D 6,3 (1/4") ohne Magnet	**Typ** **Bestell-Nr.**	**376-7251U-D** **382683A**	**376-3251U-D** **382683B**
Schrauber umsteuerbar, rechtsschaltend Spindel-Innensechskant DIN ISO 1173 - D 6,3 (1/4") mit Magnet	**Typ** **Bestell-Nr.**	**376-7251U-DM** **382684A**	**376-3251U-DM** **382684B**
Schrauber umsteuerbar, rechtsschaltend Spindel-Innensechskant DIN ISO 1173 - F 6,3 (1/4") mit Schnellwechselfutter	**Typ** **Bestell-Nr.**	**376-7251U-F** **382685A**	**376-3251U-F** **382685B**
Schrauber umsteuerbar, rechtsschaltend Spindel-Innensechskant DIN ISO 1173 - F 6,3 (1/4") mit Schnellwechselfutter und Federhülse	**Typ** **Bestell-Nr.**	**376-7251U-FH** **382686A**	**376-3251U-FH** **382686B**
Schrauber umsteuerbar, rechtsschaltend integrierter Steckschlüssel mit Innensechskant	**Typ**	**376-7251U-SW..**	**376-3251U-SW..**
SW 6 mm	**Bestell-Nr.**	**3861391A**	**3861391B**
SW 8 mm	**Bestell-Nr.**	**3861392A**	**3861392B**
SW 10 mm	**Bestell-Nr.**	**3861393A**	**3861393B**
SW 13 mm	**Bestell-Nr.**	**3861394A**	**3861394B**
Schrauben	bis	M 6	M 6
Drehmoment min.	Nm	1,5	1,5
Drehmoment max.	Nm	8	15
Drehzahl, Leerlauf	min^{-1}	810	410
Luftverbrauch	m^3/min	0,35	0,35
Höhe (H1) bei SW 6 - SW 10 / SW 13	mm	29 / 30,5	29 / 30,5
Höhe (H 2) bei SW 6 / SW 8 / SW 10 / SW 13	mm	3,5 / 4 / 4 / 5,5	3,5 / 4 / 4 / 5,5
Gewicht	kg	1,2	1,2
Schallpegel	dB (A)	76	76
Schlauchweite für Druckschlauch	mm	6	6
Anschlussgewinde		G 1/4 a	G 1/4 a
Im Lieferumfang enthalten		Steckkupplung und Nippel · 1 Satz Einstellwerkzeuge · 1 Satz Kupplungsfedern	
Optionales Zubehör		Abluftschlauch 0,6 m, Bestell-Nr. 398703B	

Leistungsdaten bei 6,3 bar Betriebsdruck

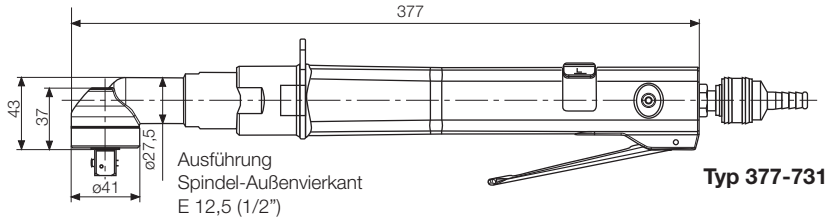

Typ 377-731U/.-331U/.-431U-E12,5

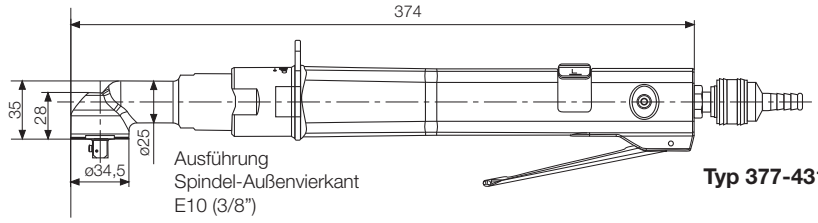

Typ 377-431U-E10

404448

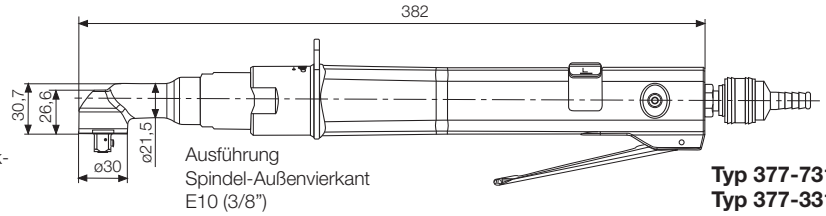

*) Maß + Länge des Einsteckwerkzeuges ergibt Platzbedarf.

Typ 377-731U-E10
Typ 377-331U-E10

411311

Technische Daten Schrauberausführung		Motorgröße 3		
Schrauber umsteuerbar, rechtsschaltend Spindel-Außenvierkant DIN 3121 - E 12,5 (1/2")	**Typ Bestell-Nr.**	**377-731U-E12,5 396037C**	**377-331U-E12,5 396037D**	**377-431U-E12,5 396037E**
Schrauben	bis	M 6	M 8	M 10
Drehmoment min.	Nm	4	4	4
Drehmoment max.	Nm	11	20	35
Drehzahl, Leerlauf	min^{-1}	700	350	180
Luftverbrauch	m^3/min	0,4	0,4	0,4
Länge (L)	mm	377	377	377
Gewicht	kg	2	2	2
Schallpegel	dB (A)	75	75	75
Schlauchweite für Druckschlauch	mm	10	10	10
Anschlussgewinde		G 1/4 i	G 1/4 i	G 1/4 i
Schrauber umsteuerbar, rechtsschaltend Spindel-Außenvierkant DIN 3121 - E 10 (3/8")	**Typ Bestell-Nr.**	**377-731U-E10 411310C**	**377-331U-E10 411310D**	**377-431U-E10 400611E**
Schrauben	bis	M 6	M 8	M 10
Drehmoment min.	Nm	4	4	4
Drehmoment max.	Nm	10	19	33
Drehzahl, Leerlauf	min^{-1}	730	365	190
Luftverbrauch	m^3/min	0,4	0,4	0,4
Länge (L)	mm	382	382	374
Gewicht	kg	1,9	1,9	1,9
Schallpegel	dB (A)	75	75	75
Schlauchweite für Druckschlauch	mm	10	10	10
Anschlussgewinde		G 1/4 i	G 1/4 i	G 1/4 i
Im Lieferumfang enthalten		Steckkupplung und Nippel · 1 Satz Einstellwerkzeuge · 1 Satz Kupplungsfedern		
Optionales Zubehör		Abluftschlauch 0,6 m, Bestell-Nr. 398703A		

Leistungsdaten bei 6,3 bar Betriebsdruck

Schrauberausführung	Zugehörige Einsteckwerkzeuge und Verbindungsteile
Spindel-Außenvierkant DIN 3121 – E 6,3 (1/4")	mit Antrieb nach DIN 3121 – G 6,3 (1/4")
Spindel-Außenvierkant DIN 3121 – E 10 (3/8")	mit Antrieb nach DIN 3121 – G 10 (3/8")
Spindel-Außenvierkant DIN 3121 – E 12,5 (1/2")	mit Antrieb nach DIN 3121 – G 12,5 (1/2")
Spindel-Innensechskant DIN ISO 1173 – D 6,3 (1/4")	mit Antrieb nach DIN ISO 1173 – C 6,3 (1/4")
Spindel-Innensechskant DIN ISO 1173 – F 6,3 (1/4")	mit Antrieb nach DIN ISO 1173 – E 6,3 (1/4")
Spindel-Innensechskant DIN ISO 1173 – D 8 (5/16")	mit Antrieb nach DIN ISO 1173 – C 8 (5/16")

Entsprechende Einsteckwerkzeuge finden Sie auch in unserem Produktkatalog D3320.

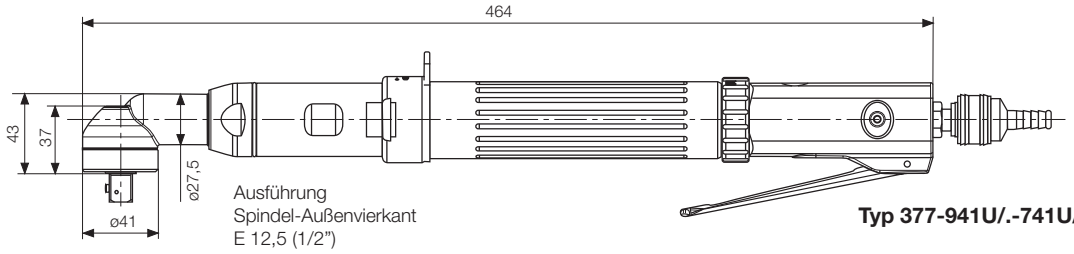

Typ 377-941U/.-741U/.-841U-E12,5

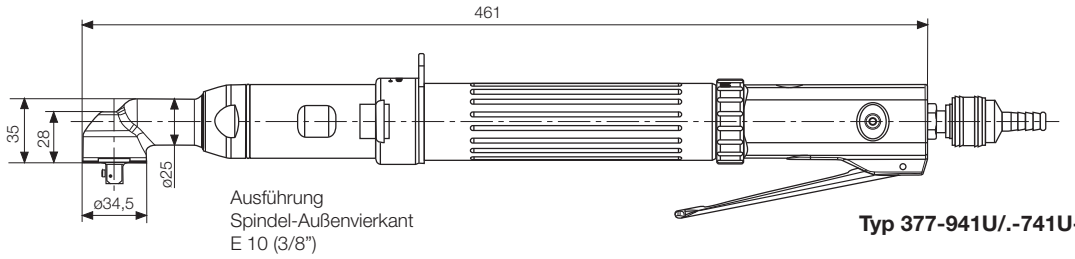

Typ 377-941U/.-741U-E10

*) Maß + Länge des Einsteckwerkzeuges ergibt Platzbedarf.

404429

Technische Daten Schrauberausführung		Motorgröße 4		
Schrauber umsteuerbar, rechtsschaltend Spindel-Außenvierkant DIN 3121 - E 12,5 (1/2")	**Typ Bestell-Nr.**	**377-941U-E12,5 379100B**	**377-741U-E12,5 379100C**	**377-841U-E12,5 379100D**
Schrauben	bis	M 10	M 10	M 12
Drehmoment min.	Nm	8	8	8
Drehmoment max.	Nm	32	46	65
Drehzahl, Leerlauf	min^{-1}	410	270	185
Luftverbrauch	m^3/min	1	1	1
Länge (L)	mm	464	464	464
Gewicht	kg	2,3	2,3	2,3
Schallpegel	dB (A)	78	78	78
Schlauchweite für Druckschlauch	mm	10	10	10
Anschlussgewinde		G 1/4 i	G 1/4 i	G 1/4 i
Schrauber umsteuerbar, rechtsschaltend Spindel-Außenvierkant DIN 3121 - E 10 (3/8")	**Typ Bestell-Nr.**	**377-941U-E10 400638B**	**377-741U-E10 400638C**	
Schrauben	bis	M 10	M 10	
Drehmoment min.	Nm	7	7	
Drehmoment max.	Nm	30	44	
Drehzahl, Leerlauf	min^{-1}	430	285	
Luftverbrauch	m^3/min	1	1	
Länge (L)	mm	461	461	
Gewicht	kg	2,2	2,2	
Schallpegel	dB (A)	78	78	
Schlauchweite für Druckschlauch	mm	10	10	
Anschlussgewinde		G 1/4 i	G 1/4 i	
Im Lieferumfang enthalten		Steckkupplung und Nippel · 1 Satz Einstellwerkzeuge · 1 Satz Kupplungsfedern		
Optionales Zubehör		Abluftschlauch 0,6 m, Bestell-Nr. 398703A		

Leistungsdaten bei 6,3 bar Betriebsdruck

Der Einsatz einer Drehmomentstütze (z. B. Stativ, Handgriff) ist bei einem maximalen Drehmoment über 60 Nm in jedem Fall erforderlich.
Geeignete Drehmomentstützen finden Sie in unserem Produktkatalog D3345.

DEPRAG SCHULZ GMBH u. CO. KG
Postfach 1352 | 92203 Amberg
Carl-Schulz-Platz 1 | 92224 Amberg
Tel: +49 9621 371-0 | Fax: +49 9621 371-120
www.deprag.com | info@deprag.de

ZERTIFIZIERT NACH DIN EN ISO 9001

© DEPRAG. Alle Rechte und technischen Änderungen vorbehalten – Fri